Technics sp10.pdf (PROTETTO) - Adobe Reader
File Modifica Vista Documento Strumenti Finestra ?
3 / 26 100% Trova

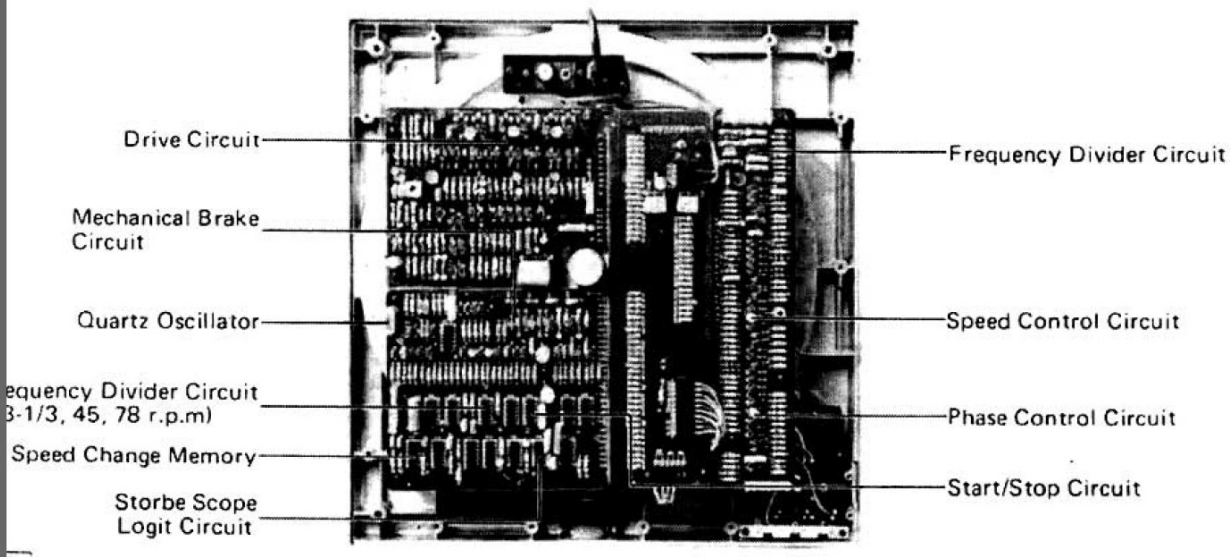

2 SP-10MKII-(M/MC)

Fig. 5

352,8 x 581,4 mm
Risultato della ricerc... Posta in arrivo - Win... Technics sp10.pdf (... Documenti Technics SP10MkII Senza nome 2 - Ope... IT 19.49

Technics sp10.pdf (PROTETTO) - Adobe Reader
File Modifica Vista Documento Strumenti Finestra ?
6 / 26 44,9% Trova

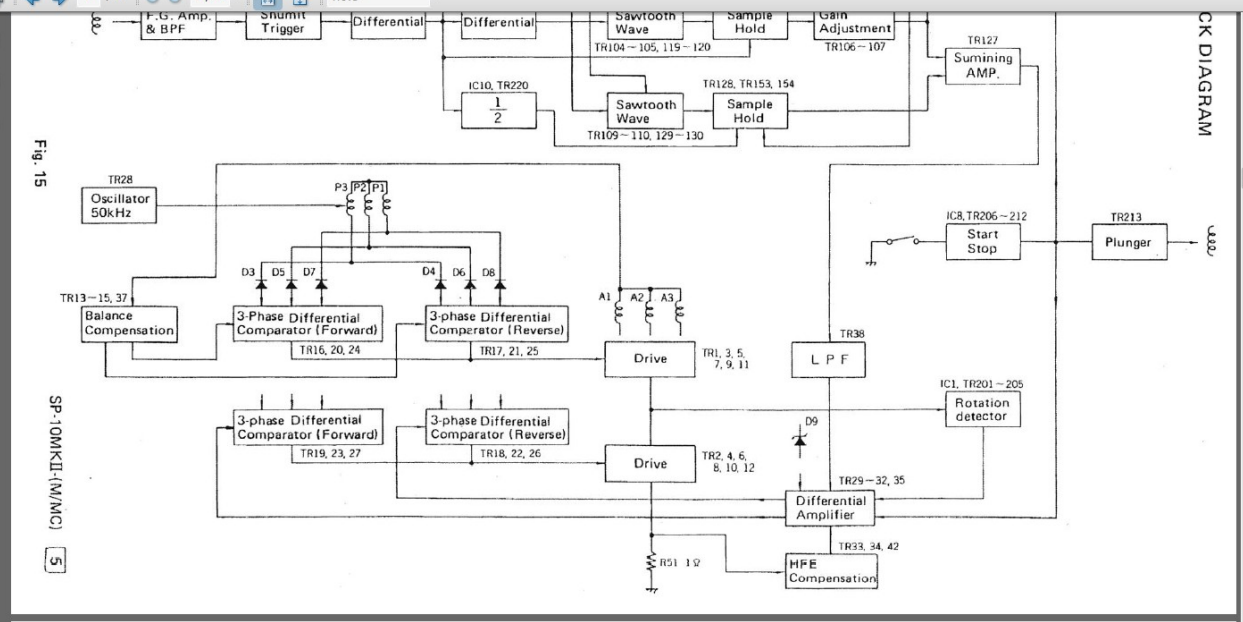

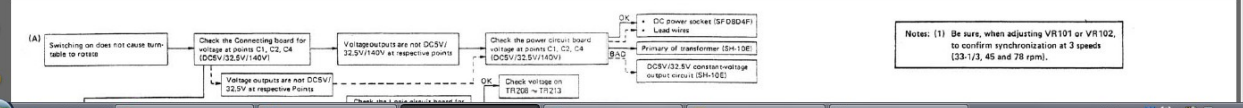

Risultato della ricerc... Posta in arrivo - Win... Technics sp10.pdf (... Documenti Technics SP10MkII Senza nome 2 - Ope... IT 19.51