da alta fedeltà AnnoI Numero 7, Novembre 1957

UN AMPLIFICATORE DI 11 WATT A CIRCUITI STAMPATI

(estratto da Toute la Radio n. 215 - Maggio 1957)

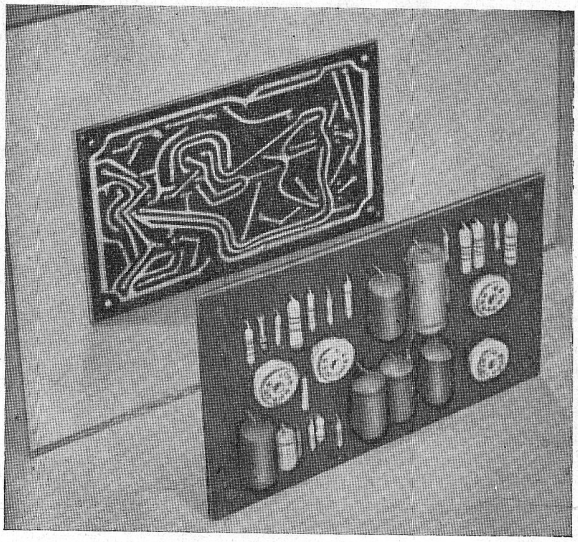

a cura di R. BIANCHER

I

La C.O.P.R.I.M. del gruppo « La Radiotechnique » ha recentemente messo sul mercato un complesso che costituisce la parte vitale di un amplificatore di 11 Watt, la cui originalità è quella di essere presentato sotto la forma d'una lastra a circuiti stampati. Lo stampaggio è fatto per applicazione a caldo di argento su del materiale isolante e non foto inciso. Le resistenze, i condensatori e i portazoccoli delle valvole sono disposti sul lato della piastra opposto a quella che porta i circuiti; i loro collegamenti attraversano la piastra e sono saldati dal lato del circuito ai conduttori previsti. Su due lati sono disposti 12 fori, praticati nel nastro d'argento e destinati ai fili provenienti dai circuiti complementari dell'amplificatore: correttore del pick-up, trasformatore di uscita e sorgente di alimentazione.

Le dimensioni della lastra sono: 192 mm di lunghezza e 127 mm di larghezza. Lo schema realizzato è la ripezione esatta di un precedente circuito realizzato ad opera della « Radiotechnique ». Il grande vantaggio della presentazione sotto forma di circuito stampato è che l'amatore di « Alta Fedeltà » non disponendo che di una cifra modesta può intraprendere la costruzione immediata di un montaggio soddisfacente, che è passibile di miglioramenti futuri. In effetti, la qualità del montaggio è tale che l'aggiunta di un trasformatore di uscita per Alta Fedeltà e di un complesso di altoparlanti disposti in un buon « baffle », è perfettamente giustificato. Nel campo professionale, l'amplificatore a circuiti stampati permette di effettuare rapidamente e facilmente degli studi interessanti di paragone delle variazioni delle curve di risposta in funzione degli organi complementari: teste fonorivelatrici e trasformatori di uscita. Infine bisogna notare che la C.O.P.R.I.M. è riuscita a fornire la lastra ad un prezzo realmente ragionevole, in considerazione del tempo di cablaggio che si viene a risparmiare e della sicurezza che questa nuova forma di montaggio apporta.

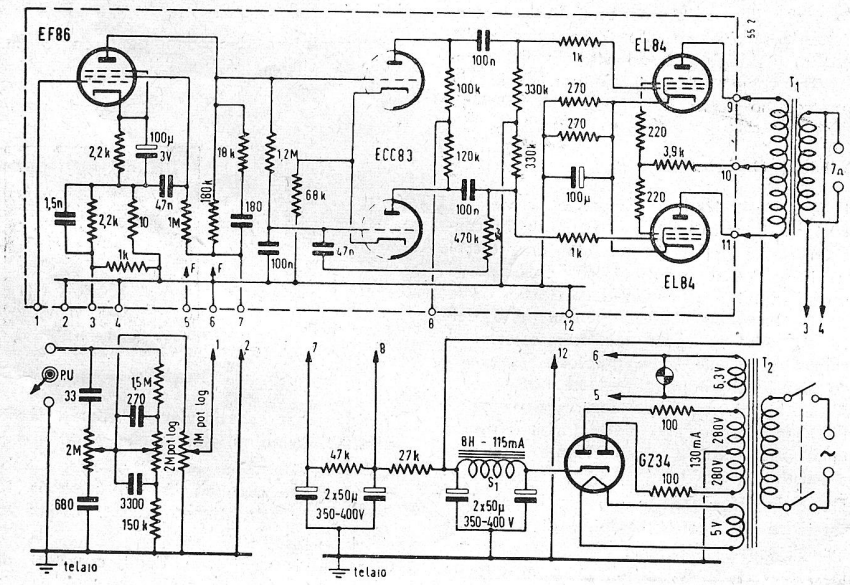

Fig. 1
Schema elettrico dell'amplificatore da 11 W a circuiti stampati della C.O.P.R.I.M.